SAER® ELETTROPOMPE

MK32

≅ 2900 1/min

CARATTERISTICHE IDRAULICHE • *HYDRAULIC FEATURES*

Tipo *Type*	P_2 • kW	HP	Q U.S.g.p.m.	0	4,5	9	13	18	22	26,5	31	35,5
			Q m³/h	0	1	2	3	4	5	6	7	8
			Q l/min	0	17	33	50	67	83	100	117	133
MK32/4	0,75	1	H (m)	37	35,5	34	32	29,5	26,5	24	20	15,5
MK32/5	1,1	1,5		46,5	44,5	43	40,5	37,5	34	30	25	19,5
MK32/6	1,1	1,5		56	53	51	48	44,5	40,5	36	30	23
MK32/7	1,5	2		65	62	60	56	51,5	46,5	41	35	27
MK32/8	1,5	2		74	71	68	64	59	53,5	48	40	31
MK32/9	2,2	3		83,5	80	76	72	66,5	60,5	54	45	35
MK32/10	2,2	3		93	89	86	80,5	74,5	67,5	59	50	39
MK32/11	2,2	3		103	99	95,5	90	83,5	75,5	67	57	44
MK32/12	3	4		112,5	108	103	98	91	82,5	73	62	48
MK32/13	3	4		122	117	113	106,5	98,5	89,5	79	67,5	52
MK32/14	3	4		131,5	126	121,5	114,5	106	96,5	85	72,5	56
MK32/15	3	4		141	135	130,5	123	114	103,5	91,5	78	60
MK32/16	4	5,5		150	144	139	131	121,5	110	97,5	83	64
MK32/17	4	5,5		159,5	153	147,5	139	129	117	103,5	88	68
MK32/18	4	5,5		169	162	156,5	147,5	136,5	124	109,5	93,5	72
MK32/19	4	5,5		178,5	171	165	155,5	144	131	115,5	98,5	76
MK32/20	5,5	7,5		188	180	172,5	164	152	138	122	104	80
MK32/21	5,5	7,5		197	189	182,5	172	159,5	144,5	128	109	84
MK32/22	5,5	7,5		206,5	198	189,5	180	167	151,5	134	114	88
MK32/23	5,5	7,5		216	207	198,5	188,5	174,5	158,5	140	119,5	92
MK32/24	5,5	7,5		225	216	206,5	196,5	182	165,5	146	124,5	96
MK32/25	5,5	7,5		235	225,5	216	205	190	172	152	130	100

P_2 Potenza nominale del motore • *Rated power of the motor*

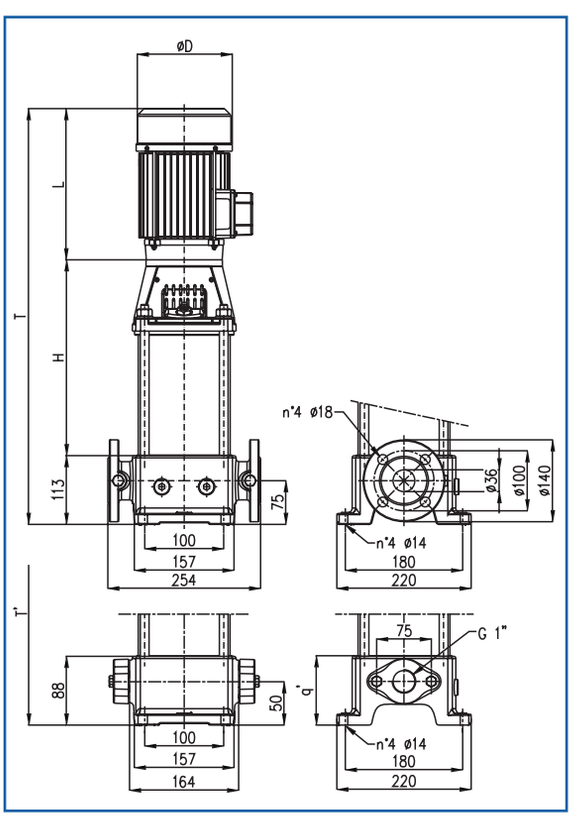

DIMENSIONI E PESI • DIMENSIONS AND WEIGHT

Tipo • *Type*	Ø D	H	L	T	T*
MK32/4	170	281	234	628	603
MK32/5	170	311	234	658	633
MK32/6	170	341	234	688	663
MK32/7	185	381	247	741	716
MK32/8	185	411	247	771	746
MK32/9	185	441	272	826	801
MK32/10	185	471	272	856	831
MK32/11	185	501	272	886	861
MK32/12	210	545	301	959	934
MK32/13	210	575	301	989	964
MK32/14	210	605	301	1019	994
MK32/15	210	635	301	1049	1024
MK32/16	210	665	301	1079	1054
MK32/17	210	695	301	1109	-
MK32/18	210	725	301	1139	-
MK32/19	210	755	301	1169	-
MK32/20	210	785	301	1199	-
MK32/21	210	815	301	1229	-
MK32/22	210	845	301	1259	-
MK32/23	210	875	301	1289	-
MK32/24	210	905	301	1319	-
MK32/25	210	935	301	1349	-